Инструкция по изготовлению фасадов из профиля F-793

F-793

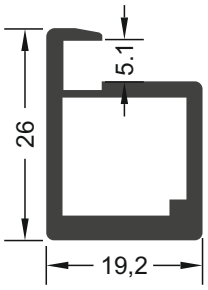

F-793 с ручкой

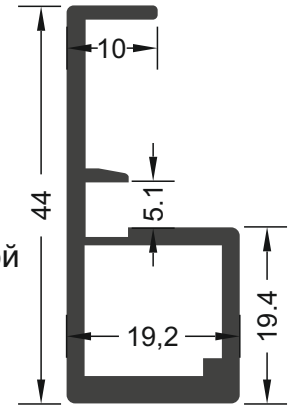

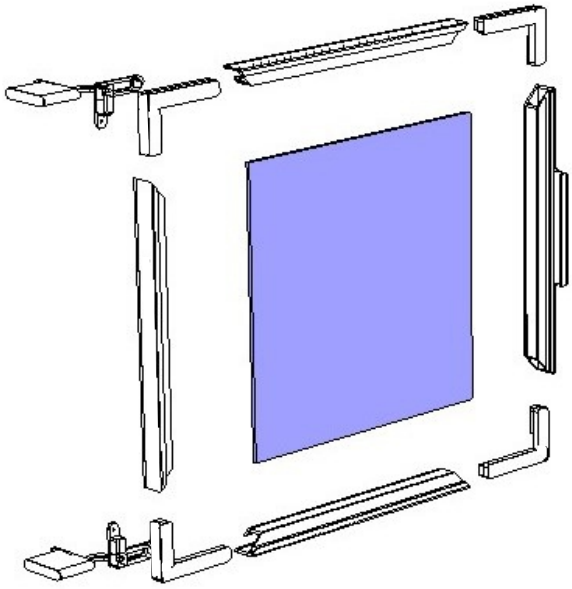

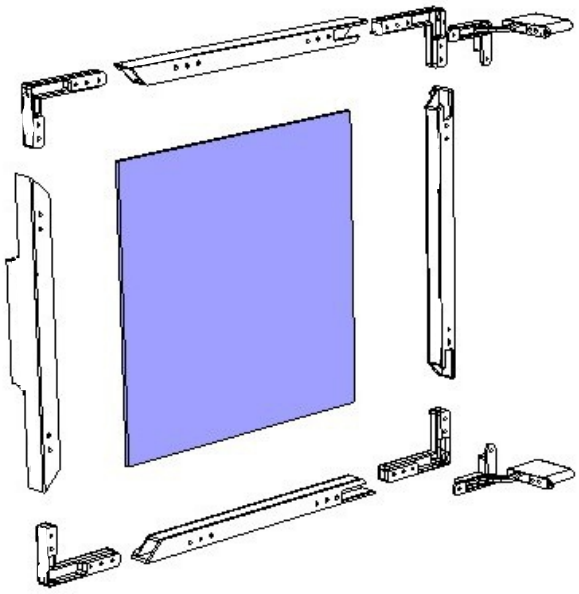

Расчет вставок:

Размер фасада минус 7 мм по ширине и высоте
Пример: фасад 700х 400 - размер вставки составит 695х395

1. Отрезать профиль в размер и под углом в 45º

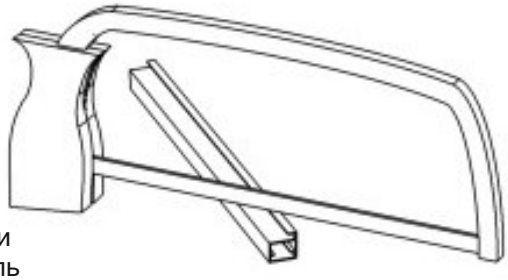

2. Произвести фрезеровку под петли
3. Просверлить отверстия для петель
4. Просверлить отверстия для сборочных уголков, Ø отверстий 5 мм

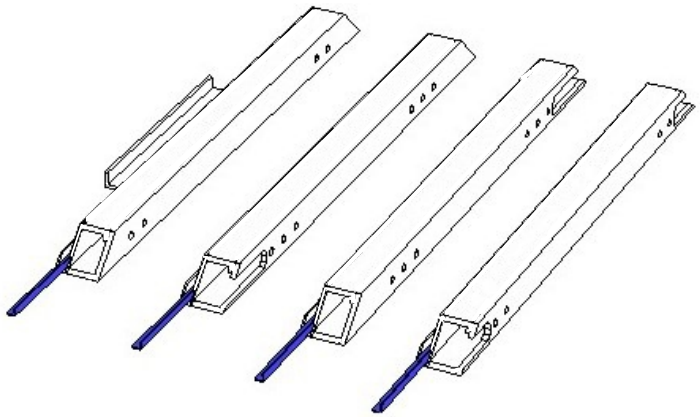

5.Вставить уплотнитель в паз

6. Вставить сборочные уголки в пазы профиля

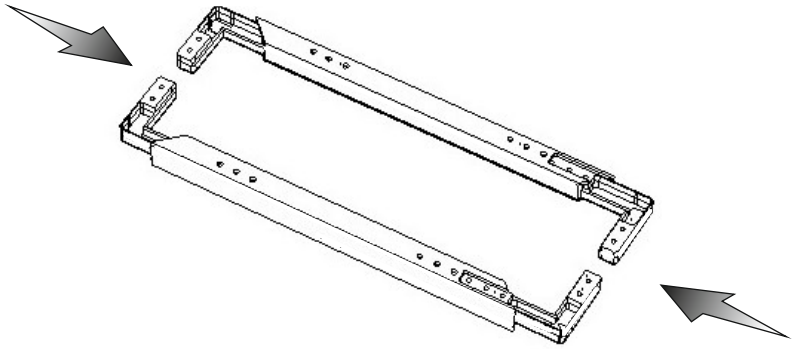

7. Установить боковые профиля на вставку

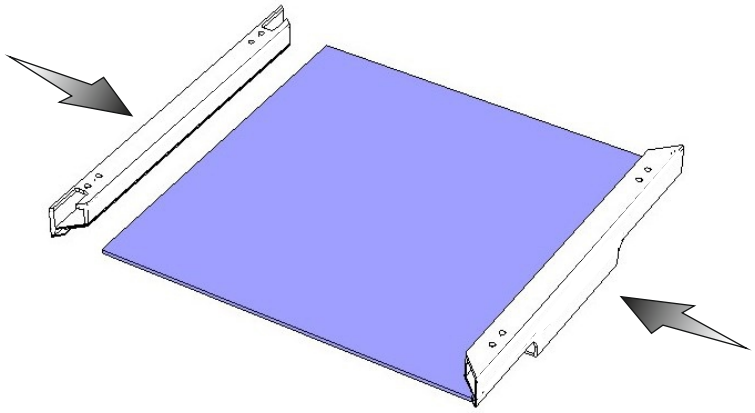

8.Вставить оставшиеся профиля в пазы и на вставку и затяните винты

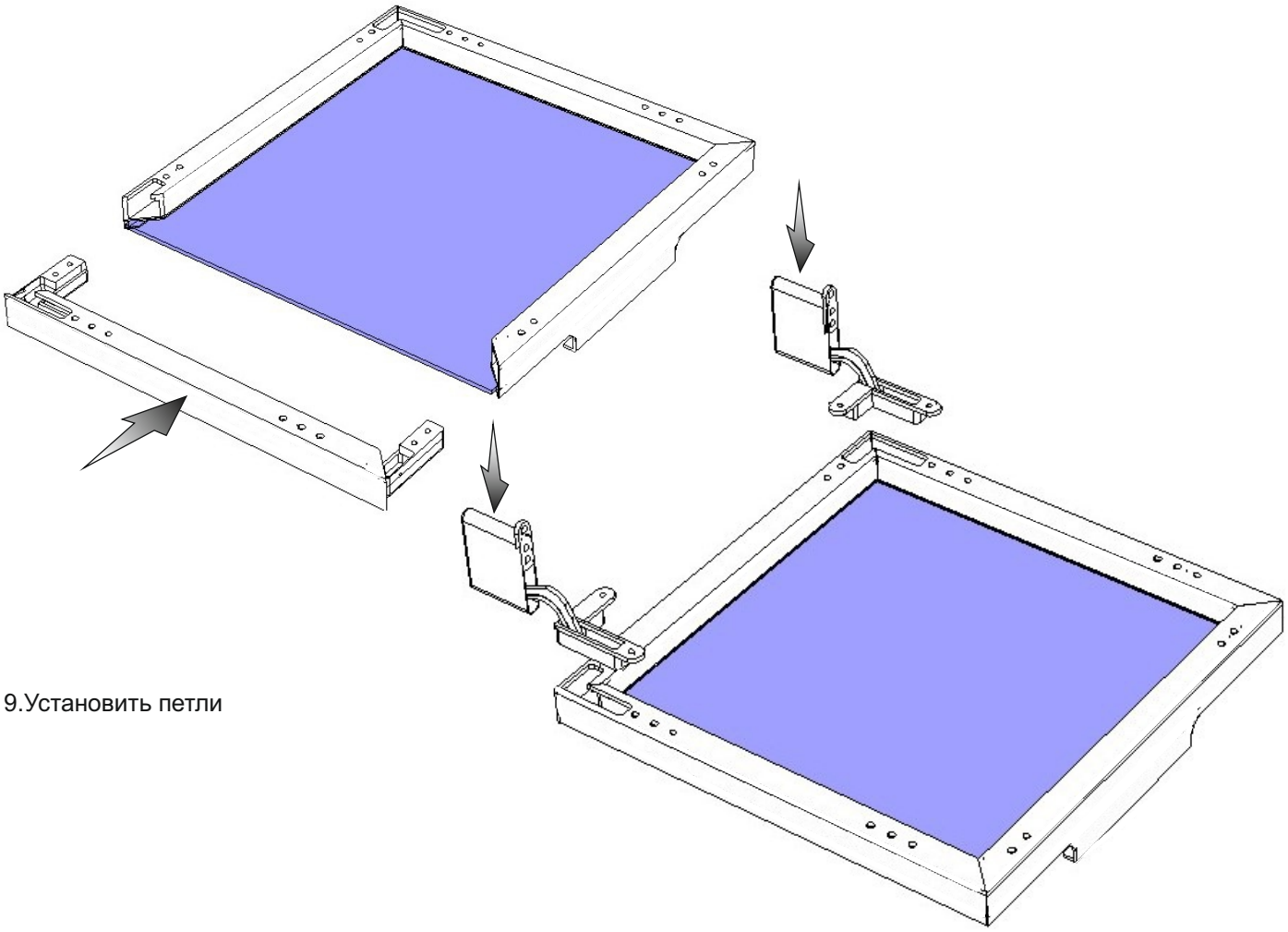

9.Установить петли

Чертеж F-793

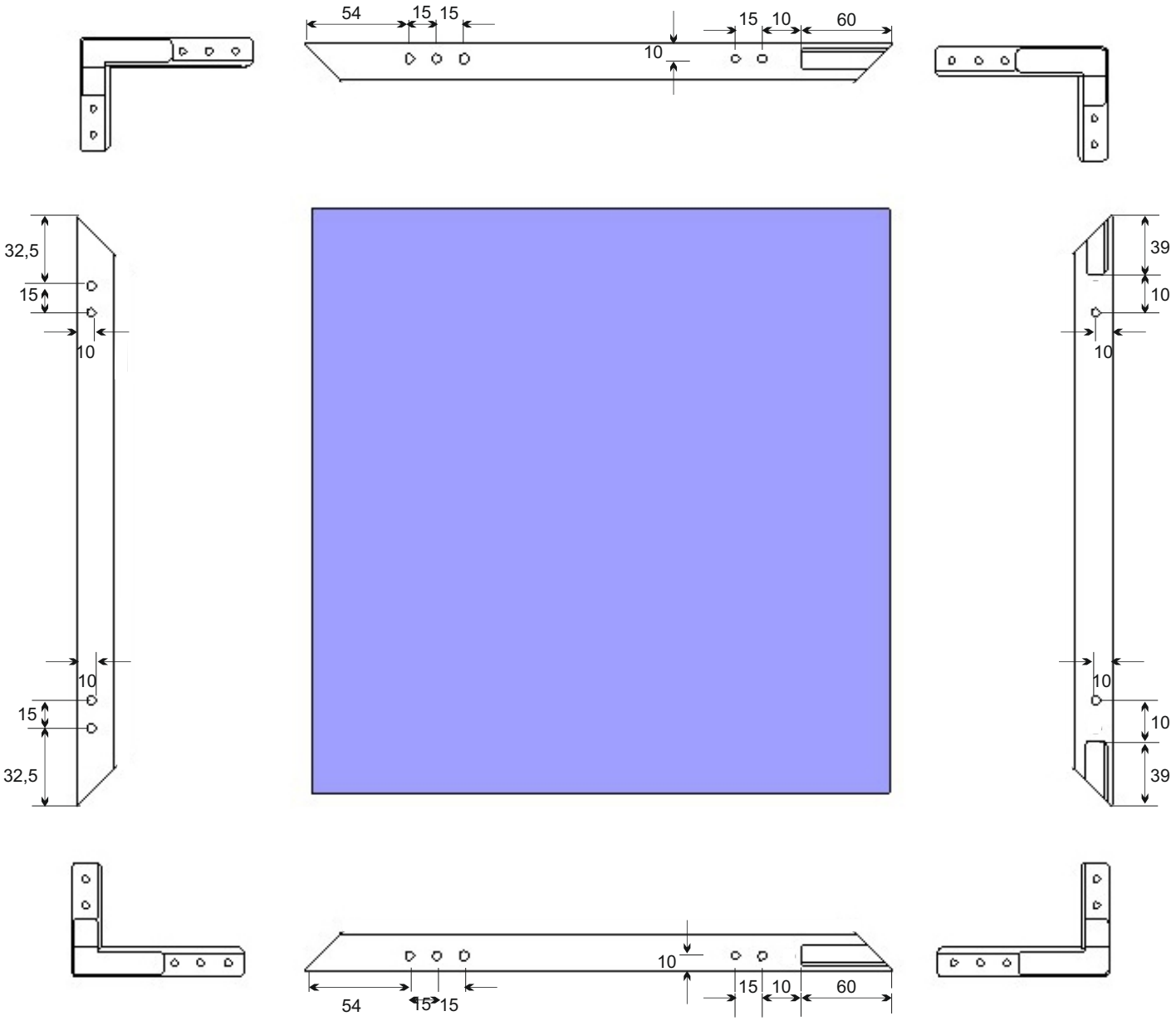

Технические ограничения по изготовлению фасадов:
- максимальный размер фасада по ширине 600 мм;
- максимальный размер фасада по высоте 2600 мм;
- минимальный размер фасада по ширине 300 мм;
- минимальный размер фасада по высоте 300 мм.